Energy Storage Solutions
Stockage et distribution de gasoil

France

AIMIP

5 Rue de Dublin
Parc Aquatechnique
34200 SETE

Téléphone : 04.67.46.18.60
Télécopie : 04.83.07.62.16
Courriel : commercial@aimip34.com
Site : www.aimip34.com

FuelMaster®
Solutions de stockage et de distribution de gasoil
Guide produit

Disponible en capacités de 1 200 à 9 000 litres

Energy Storage Solutions
Stockage et distribution de gasoil

FuelMaster®

Solutions intelligentes de stockage et de distribution de gasoil

Disponible en capacités de 1 200 à 9 000 litres

La gamme FuelMaster de Kingspan offre une solution robuste et pratique de stockage sur site. Elle a été spécialement conçue pour un stockage, une distribution et une protection sécurisés du gasoil.

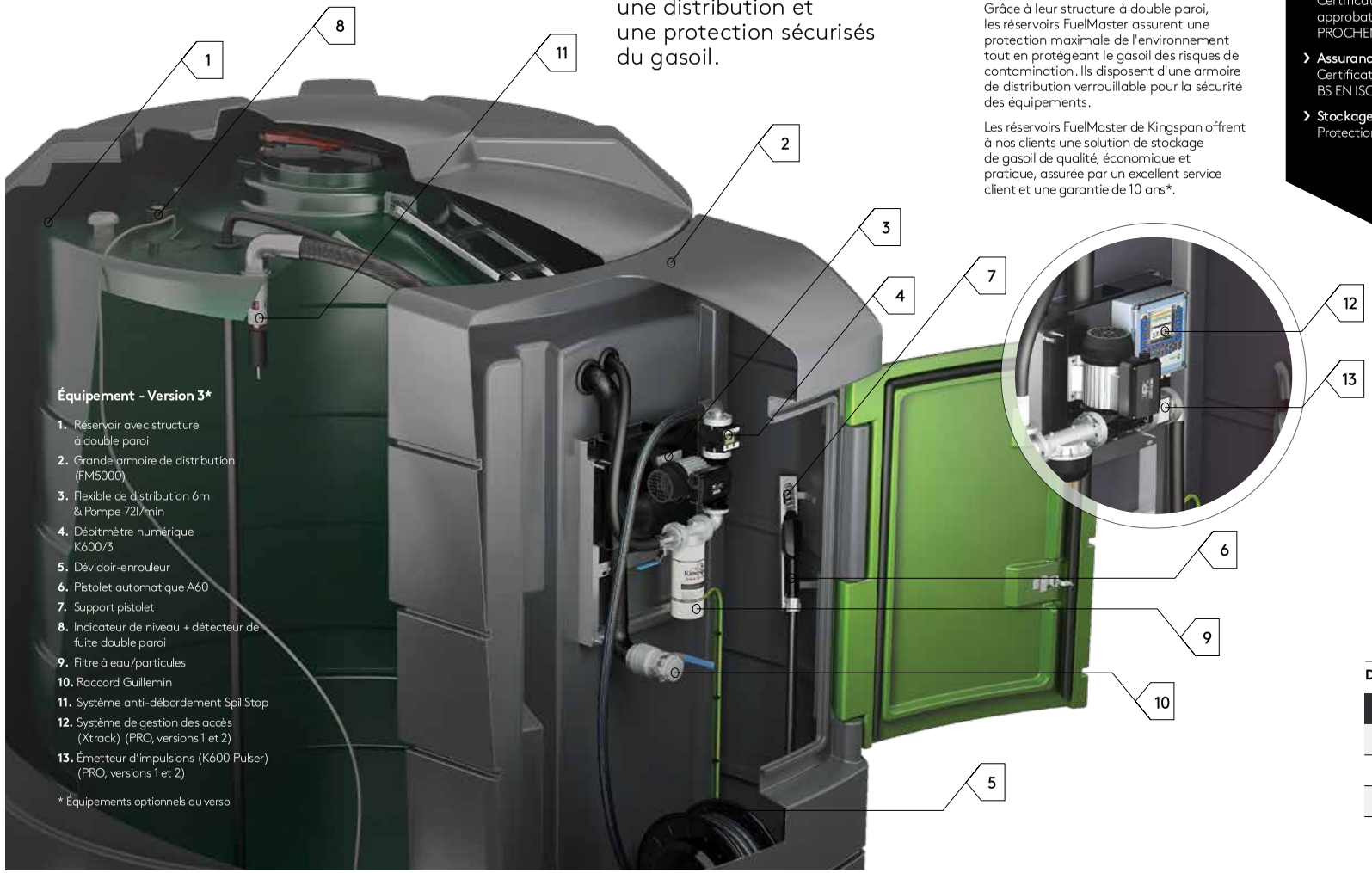

Équipement - Version 3*

1. Réservoir avec structure à double paroi
2. Grande armoire de distribution (FM5000)
3. Flexible de distribution 6m & Pompe 72l/min
4. Débitmètre numérique K600/3
5. Dévidoir-enrouleur
6. Pistolet automatique A60
7. Support pistolet
8. Indicateur de niveau + détecteur de fuite double paroi
9. Filtre à eau/particules
10. Raccord Guillemin
11. Système anti-débordement SpillStop
12. Système de gestion des accès (Xtrack) (PRO, versions 1 et 2)
13. Émetteur d'impulsions (K600 Pulser) (PRO, versions 1 et 2)

* Équipements optionnels au verso

La gamme FuelMaster propose des capacités allant de 1 200 à 9 000 litres. Elle comprend des équipements optionnels ainsi que des systèmes de gestion et de suivi intelligents afin de répondre à toutes les exigences liées à l'agriculture, à la construction et au transport. FuelMaster PRO est la réponse idéale pour les entreprises et les particuliers à la recherche d'une solution complète en vue d'une meilleure gestion de leurs flottes de véhicules.

Grâce à leur structure à double paroi, les réservoirs FuelMaster assurent une protection maximale de l'environnement tout en protégeant le gasoil des risques de contamination. Ils disposent d'une armoire de distribution verrouillable pour la sécurité des équipements.

Les réservoirs FuelMaster de Kingspan offrent à nos clients une solution de stockage de gasoil de qualité, économique et pratique, assurée par un excellent service client et une garantie de 10 ans*.

Boostez et préservez votre activité

- **Plus de 40 ans d'expérience**
  Confiance et fiabilité
- **10 ans de garantie***
  Tranquillité d'esprit
- **Homologations de pointe**
  Certification OFCERT, approbation IOS & PROCHEM, certification UDT
- **Assurance qualité**
  Certificat de qualité : norme BS EN ISO 9001 : 2000
- **Stockage à double paroi**
  Protection environnementale

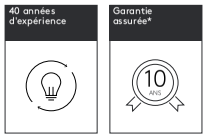

Systèmes de gestion et de suivi de réservoirs

Les équipements FuelMaster vous offrent des systèmes de gestion et de suivi de réservoirs intelligents et uniques, afin de vous apporter la visibilité et le contrôle dont vous avez besoin pour assurer le bon déroulement de vos activités.

FuelMaster® STANDARD

AVEC SUIVI DE RÉSERVOIR

—

Le système de suivi de réservoir Watchman Sonic Plus (versions 1 - 5) permet aux utilisateurs de suivre en continu leur niveau de gasoil, évitant ainsi des pannes sèches. Le système Watchman Anywhere PRO (option WAP) convient pour un suivi à distance, si nécessaire.

FuelMaster® STANDARD

AVEC SYSTÈME MULTI-UTILISATEUR (MC CUBE)

—

Le MC Cube (système multi-utilisateurs) (version 4) est un système de distribution standard pour petites et moyennes entreprises (jusqu'à 120 utilisateurs). il assure au personnel autorisé une distribution rapide et précise. Ce système dispose d'une pompe de transfert de diesel intégrée, d'un débitmètre numérique et bien plus encore.

FuelMaster PRO®

AVEC SYSTÈME DE GESTION DES ACCÈS (XTRACK)

—

Le système intégral de gestion des accès (PRO, versions 1 et 2) est une plate-forme globale conçue pour les entreprises disposant d'une flotte importante et jusqu'à 20 000 utilisateurs. Le système fournit un contrôle total des quantités de gasoil stockées et distribuées et ce, du moment de sa livraison jusqu'à son utilisation. Parmi ses fonctionnalités additionnelles, l'on note :
les détails de chaque utilisateur, des capteurs GPS, la consultation directe et illimitée des données, la détection de fuites, l'autorisation via cartes RFID, etc.

Dimensions du produit

Capacité	1200 l	2 500 l	3 500 l	4 000 l	5 000 l	9 000 l
Longueur	1 900 mm	2 460 mm	2 850 mm	3 900 mm	2 850 mm	3 280 mm
Largeur	1 240 mm	1 460 mm	2 200 mm	1 200 mm	2 230 mm	2 450 mm
Hauteur	1 790 mm	1 850 mm	1 960 mm	2 340 mm	2 340 mm	2 950 mm

Les dimensions du produit peuvent varier de +/-1 %

* Deux ans de garantie pour les pièces

Energy Storage Solutions
Stockage et distribution de gasoil

France

AIMIP

5 Rue de Dublin
Parc Aquatechnique
34200 SETE

Téléphone : 04.67.46.18.60
Télécopie : 04.83.07.62.16
Courriel : commercial@aimip34.com
Site : www.aimip34.com

TruckMaster®
Solutions de stockage et de distribution de gasoil
Guide produit

Disponible en capacités de 200 à 900 litres

www.kingspan.fr

Solutions mobiles de stockage et de distribution de gasoil

Disponible en capacités de 200 à 900 litres

TruckMaster®

Homologué ADR* | 40 années d'expérience | Garantie sur la cuve**

La gamme TruckMaster a été conçue spécifiquement pour le transport du gasoil en toute sécurité. Robuste et mobile, cette solution offre à ses utilisateurs le confort ultime de pouvoir ravitailler en gasoil leurs sites reculés.

Disponible en capacités de 200 à 900 litres et proposant diverses configurations et options de distribution, la gamme TruckMaster de Kingspan sert les applications les plus variées, notamment dans le secteur agricole, la construction et l'exploitation forestière. Fabriquées en polyéthylène de haute qualité, les cuves sont toutes résistantes aux chocs, aux aléas climatiques et aux rayonnements UV.

Spécifiquement conçues pour le ravitaillement des sites reculés, ces cuves mobiles sont testées et homologuées selon le cahier des charges de l'accord européen (ADR) relatif au transport international des marchandises dangereuses par route*.

La gamme TruckMaster offre une solution de qualité, économique et conforme, qui s'appuie sur un service technique et après-vente d'excellent niveau.

TM430/300
Équipements

1. Cuve
2. Pompe
3. Pistolet automatique
4. Mise à l'air libre
5. Flexible de distribution
6. Capot verrouillable***
7. Manilles†
8. Orifice de remplissage 4"††
9. Orifice de remplissage déporté†††
10. Éclairage intérieur à LED†††

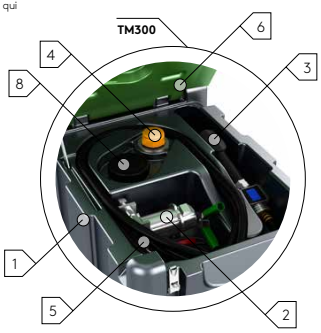

Fonctionnalités et avantages

Transport économique
Les modèles compacts de 200 et 300 litres n'occupent que la moitié d'une Euro palette. Ils permettent ainsi une distribution plus économique et des frais de livraison réduits. Il est possible de gerber sur une seule palette 6 TM200 ou 4 TM300.

—

Transport efficace
Les modèles de 430 et 900 litres intègrent des chicanes internes pour limiter au maximum les mouvements du liquide, d'où une meilleure stabilité du porteur et de la charge pendant le transit.

—

Levage facile
Levage facile des cuves mobiles pour les manutentionner, que ce soit par les manilles spécialement étudiées ou à l'aide d'un chariot élévateur.

—

Protection environnementale
Sous le capot verrouillable, le produit a été conçu pour que les équipements soient logés dans des aménagements parfaitement hermétiques. Tout risque de débordement de carburant est ainsi éliminé, ce qui n'est pas le cas des autres produits à pistolet et flexible de distribution indépendants.

Alimentez en puissance et préservez votre activité

- **Plus de 40 années d'expérience**
  Confiance et fiabilité
- **5 ans de garantie****
  Sérénité totale
- **Leader du secteur**
  Homologué ADR*
- **Qualité assurée**
  Certifié
  ISO 9001:2008,
  ISO 14001:2004,
  BS OHSAS 18001:2007
- **Capot antivol fermant à clé**
  Tous les équipements sont protégés sous le capot verrouillable***

Aide au choix des modèles

Toutes les valeurs indiquées de dimension et de poids sont approximatives.

* Les modèles de 200 et 300 litres ne sont pas tenus d'être homologués ADR du fait de leur moindre contenance.
** Un an sur l'équipement.
*** Capot à serrure intégrée (TM200 Profil abaissé, TM430 et TM900). Capot verrouillable par cadenas, cadenas non fourni (TM200 et TM300).
† Disponible sur TM200 Profil abaissé, TM430 et TM900.
†† Disponible sur TM200, TM300 et TM200 Profil abaissé.
††† Disponible sur TM430 et TM900.

TM200

Capacité	200 l
Longueur	600 mm
Largeur	800 mm
Hauteur	620 mm
Poids	33 kg

TM200 Profil abaissé

Capacité	200 l
Longueur	1 180 mm
Largeur	860 mm
Hauteur	500 mm
Poids	52 kg

TM300

Capacité	300 l
Longueur	600 mm
Largeur	800 mm
Hauteur	890 mm
Poids	45 kg

TM430

Capacité	430 l
Longueur	1 180 mm
Largeur	860 mm
Hauteur	910 mm
Poids	64 kg

TM900

Capacité	900 l
Longueur	1 410 mm
Largeur	1 050 mm
Hauteur	1 210 mm
Poids	97 kg

Energy Storage Solutions
Stockage et distribution d'AdBlue®

AIMIP

5 Rue de Dublin
Parc Aquatechnique
34200 SETE

Téléphone : 04.67.46.18.60
Télécopie : 04.83.07.62.16
Courriel : commercial@aimip34.com
Site : www.aimip34.com

BlueMaster®
AdBlue® solutions de stockage d'énergie

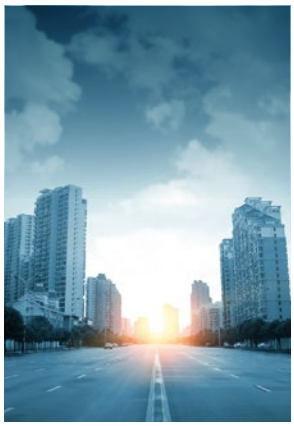

kingspan.fr

Kingspan

Solutions intelligentes de stockage et de distribution d'AdBlue®

Disponible en capacités de 2500 à 9000 litres

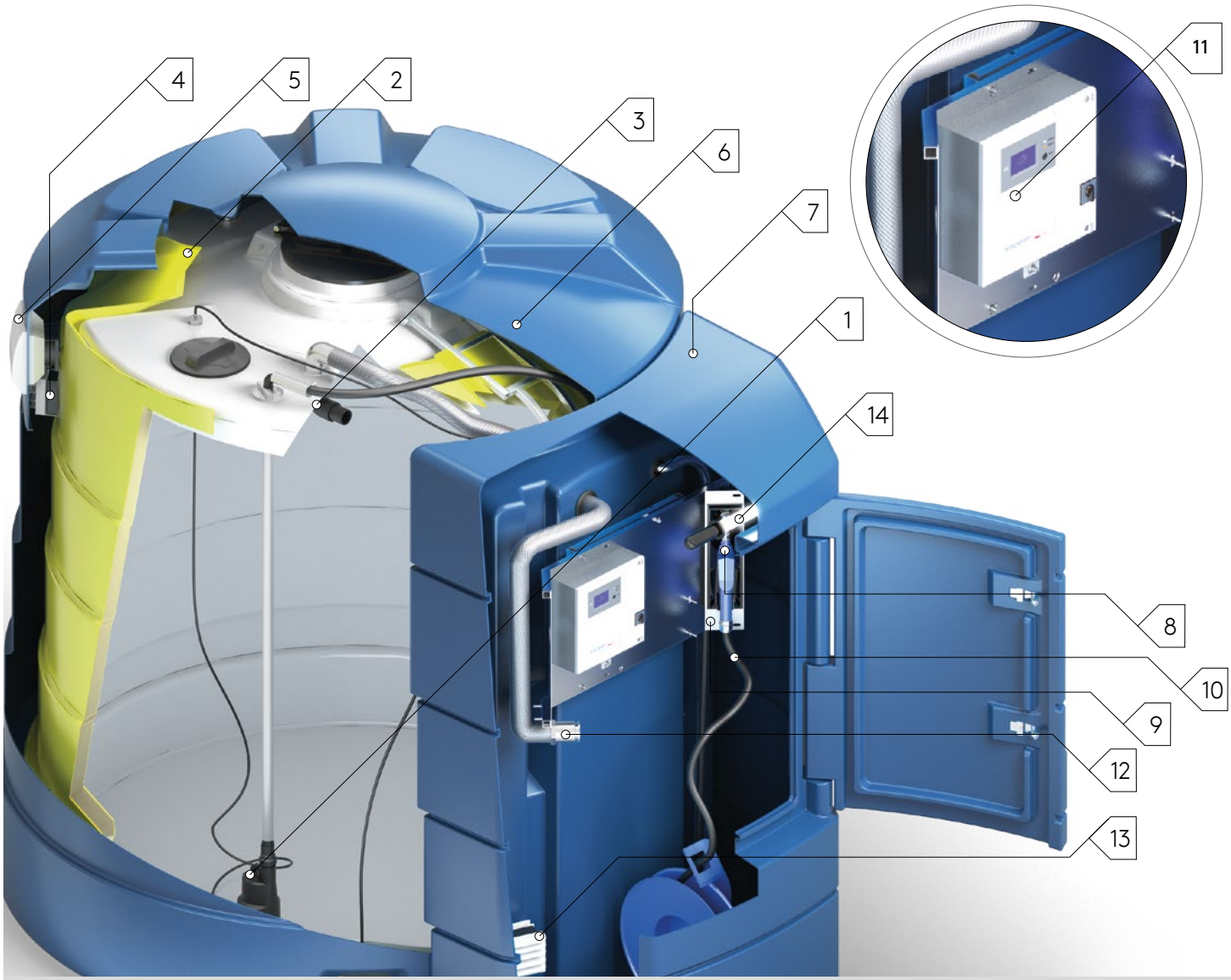

Aide au choix des modèles

Toutes les valeurs indiquées de dimension et de poids sont approximatives.

BM2500

Capacité	2500 litres
Longueur	2460 mm
Largeur	1460 mm
Hauteur	1860 mm

BlueMaster®

Design moderne

40 années d'expérience

Garantie sur la cuve*

La gamme BlueMaster offre une solution de stockage sur site robuste et pratique. Cette gamme a été spécialement conçue pour le stockage sécurisé, la distribution et la protection de l'AdBlue®.

Spécification des équipements

1. Pompe immergée
2. Isolation du réservoir intérieur
3. TMS Alarme de protection contre le débordement
4. Chauffage dans le réservoir externe
5. Ventilation dans le réservoir externe
6. Réservoir avec structure à double paroi
7. Armoire de distribution
8. Pistolet automatique PIUSI
9. Support de pistolet avec interrupteur marche/arrêt automatique de la pompe
10. Flexible en EPDM de 6m
11. TMS Standard
12. Raccord de remplissage à accouplement à sec de 2"
13. Chauffage dans l'armoire de distribution
14. Eclairage

Les reservoirs BlueMaster assurent le maintien dans le temps de la pureté de votre AdBlue®, protégeant ainsi vos biens et l'environnement. Cette protection intervient de trois façons différentes :

Circuit fermé du fluide

Les fabricants d'AdBlue® confirment que les systèmes à circuit fermé contrôlé, comme ceux montés dans les réservoirs BlueMaster Kingspan, permettent le maintien absolu de la pureté du produit dans le temps.

Conformité du processus de fabrication et des matériaux

Tous les réservoirs AdBlue® sont conformes aux plus hautes normes en matière de processus de fabrication et de matériaux (ISO 22241, DIBT, BS EN ISO 9001 : 2008).

Expertise et connaissances

Kingspan est spécialisé dans la conception et la fabrication de solutions de stockage des liquides depuis plus de 40 ans. Ces 10 dernières années, nous avons travaillé aux côtés des fabricants d'AdBlue® afin de créer l'une des solutions de stockage du produit les plus sécurisées et respectueuses de l'environnement qui soient.

QUALITÉ

› Un produit et un service de qualité signifient une totale tranquillité d'esprit. Grâce à Kingspan, la pureté de votre AdBlue® et vos véhicules sont protégés.

RETOUR SUR INVESTISSEMENT

› Le stockage en vrac sur site simplifie votre planification logistique en tant que distributeur d'AdBlue® et les propriétaires de flotte peuvent acheter de plus grands volumes : chacun réalise des économies de temps et d'argent.

SERVICE

› Un service client d'exception est, pour nous, une priorité. Nous offrons donc des délais livraison fiables et rapides ainsi qu'une assistance technique et un service après-vente de qualité.

BM4000

Capacité	4000 litres
Longueur	3900 mm
Largeur	1150 mm
Hauteur	2340 mm

BM5000

Capacité	5000 litres
Longueur	2850 mm
Largeur	2250 mm
Hauteur	2350 mm

BM9000

Capacité	9000 litres
Longueur	3280 mm
Largeur	2450 mm
Hauteur	2950 mm

BlueMaster PRO®

avec système de gestion des accès TITAN

Jusqu'à 20 000 utilisateurs

Le système de gestion des accès propose une gamme complète d'activités de gestion de l'AdBlue®, grâce à la mesure du niveau du produit dans les réservoirs des stations de distribution d'AdBlue® au sein d'une même entreprise ainsi que des quantités distribuées. Le système fournit un contrôle total des quantités d'AdBlue® stockées et distribuées et ce, du moment de sa livraison jusqu'à celui de son utilisation.

Caractéristiques:

- Gestion de l'accès des utilisateurs : enregistrement du volume d'AdBlue® distribué pour chaque utilisateur ou véhicule
- Autorisation par carte RFID
- Vérification de la location de la cuve avec le GPS intégré
- Visibilité et gestion de la cuve et des accès par GSM ou WIFI
- Alarmes intégrées : débordement et fuites
- Nombreux rapports et informations de gestion envoyés automatiquement sur MS Office
- Système de contrôle TMS Access
- Accès instantané aux données en ligne et gestion et contrôle 24h/24 et 7j/7
- Gestion jusqu'à 20.000 utilisateurs
- Mesure de la température du liquide dans la cuve

PRO Spécification 1

- Réservoir avec structure à double paroi
- TMS Access
- Chauffage dans le boîtier et/ou réservoir externe Ventilation dans le réservoir externe
- Raccord de remplissage à accouplement à sec de 2"
- Pompe submersible
- Support de pistolet avec interrupteur marche/arrêt automatique de la pompe
- Flexible en EPDM de 6 m (flexible en EPDM de 4 m pour le réservoir de 2 500 l)
- Pistolet automatique PIUSI
- Armoire de distribution (grande sur la 5 000 l)
- Éclairage dans l'armoire de distribution
- Pack spécial climats extrêmes (ruban chauffant et isolation)
- Système de gestion des accès titan

Capacités et codage:

Capacité / Code	PRO Spécification 1	Spécification 8	Spécification 9	Spécification 10	Spécification 12	Spécification 17	Spécification 18
2500 l	0010011	0010291	0010301	0010311	0010331	0010261	0010271
4000 l	0010013	0010293	0010303	0010313	0010333	0010263	0010273
5000 l	0010014	0010294	0010304	0010314	0010334	0010264	0010274
9000 l	0010015	0010295	0010305	0010315	0010335	0010265	0010275